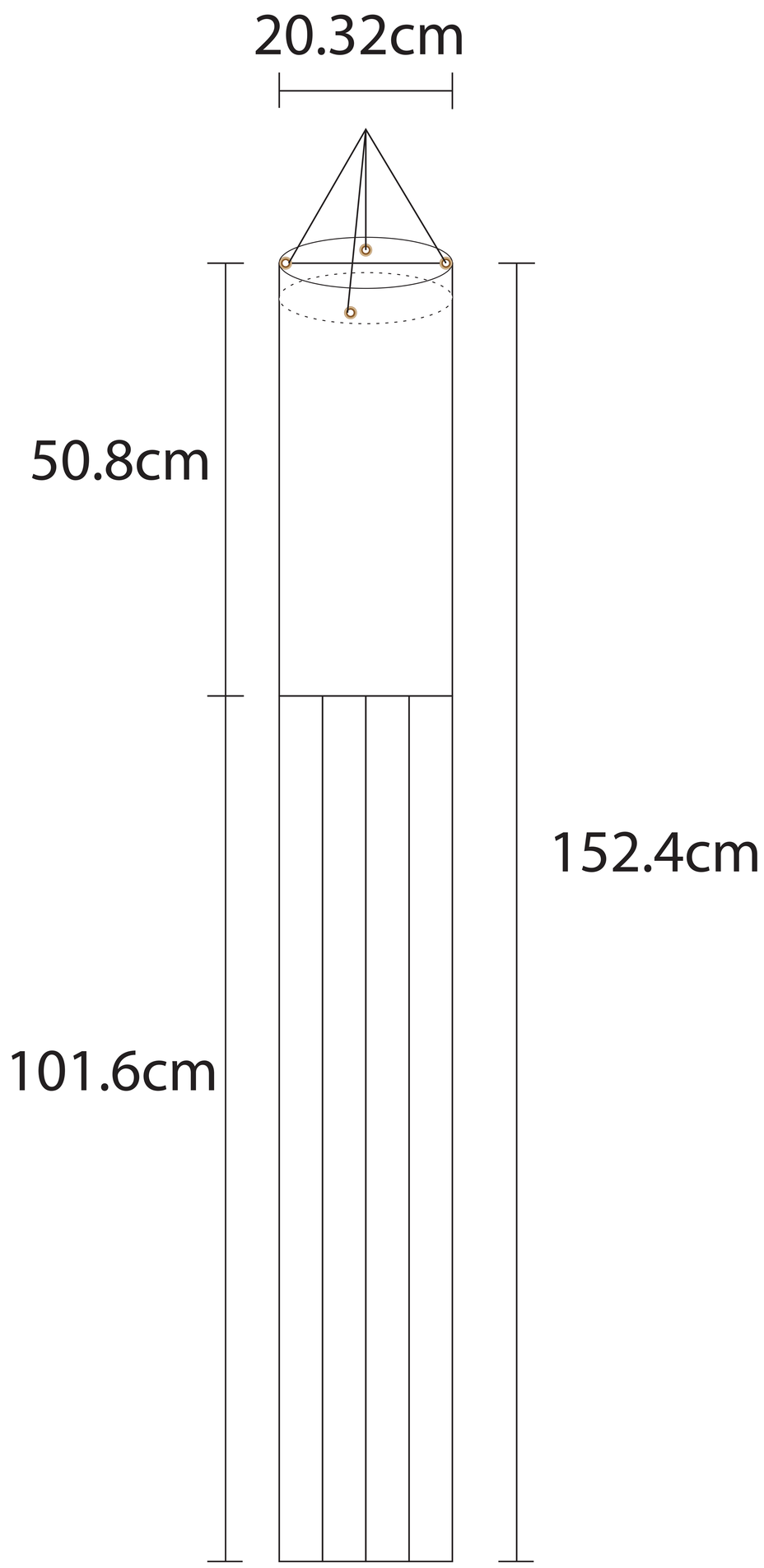
20.32cm
50.8cm
152.4cm
101.6cm

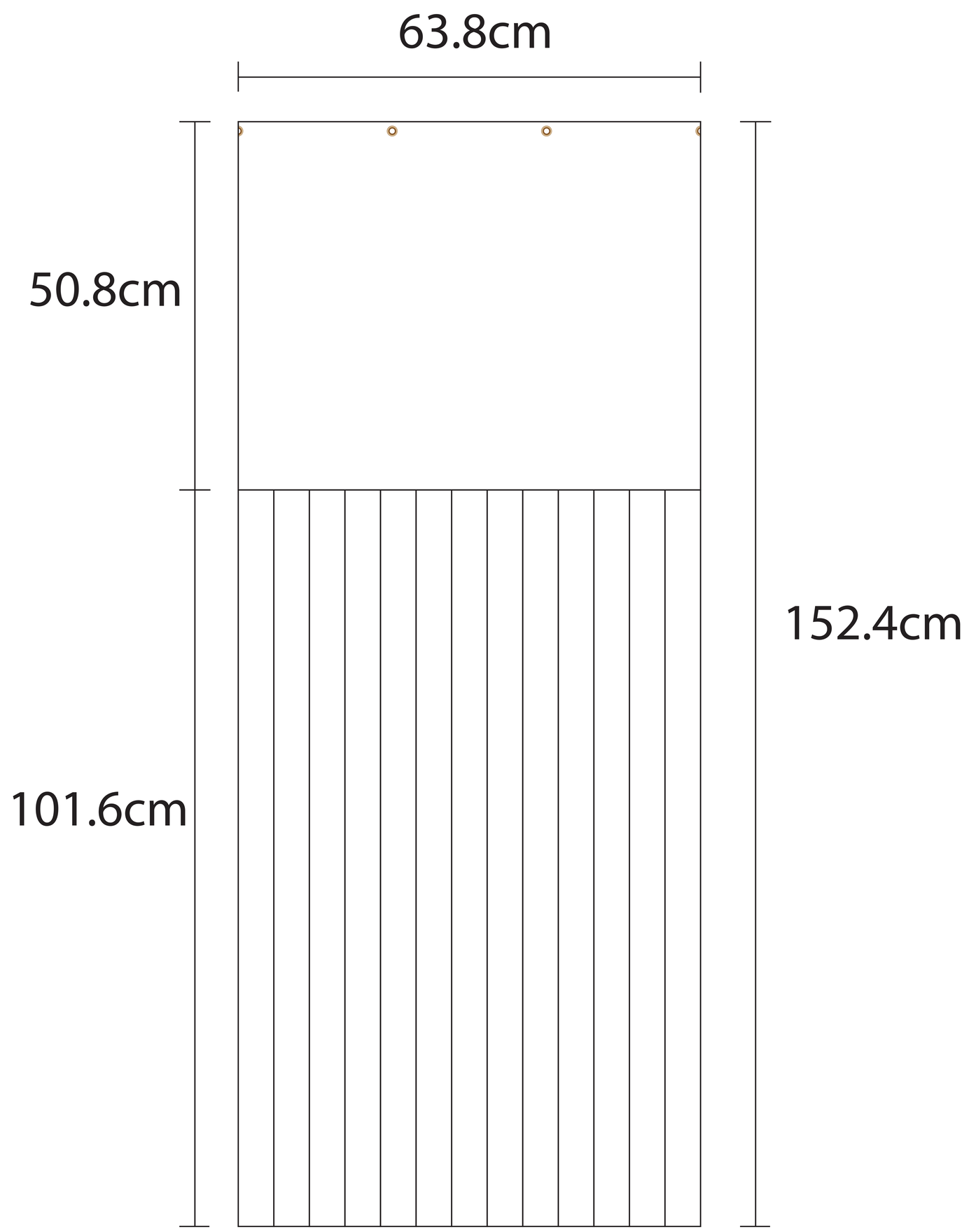
63.8cm
50.8cm
152.4cm
101.6cm